ARGOSDYNE

DRONE AQUILA

DRONE FOR EVERYONE

아르고스다인. 제품 카탈로그

Drone Technology Innovates for a Better Future

ARGOSDYNE

drone for everyone

㈜**아르고스다인** 은 10년 이상의 IT경력 개발자와 드론 전문가들로 구성되어 무인이동체 분야의 최신기술을 끊임없이 탐색하고 실험하는 도전적인 기업입니다.

우리는 드론을 단순히 비행하고 촬영하는 기기가 아닌 , 하늘을 포함한 입체적인 공간에서 임무를 수행하는 로봇으로, 산업현장에서 새로운 대안을 제시하는 모빌리티 시스템으로 정의합니다.

드론 자동운영 플랫폼으로 쌓아올린 기술력으로, 아르고스다인은 드론을 포함한 무인이동체 산업 전 분야에 적용할 수 있는 모빌리티 플랫폼을 구축해 갈 것입니다.

글로벌 무인 이동체 모빌리티 플랫폼 기업을 꿈꾸는 아르고스다인은 하늘, 수상, 지상의 모든 자동화 플랫폼 구축과 서비스 제공을 위해 희망 가득한 발걸음을 내딛습니다

Table of CONTENTS

AQUILA-2

Drone for everyone

사용자에게 가장 편리한 방법으로 사용 가능한 시스템 및 서비스 제공합니다.

- 방수등급 IP53
- 듀얼 GPS 지원
  비행 안정성 향상
- 최대 비행시간 : 67분
- 최대 1.5kg
  임무장비 장착 가능

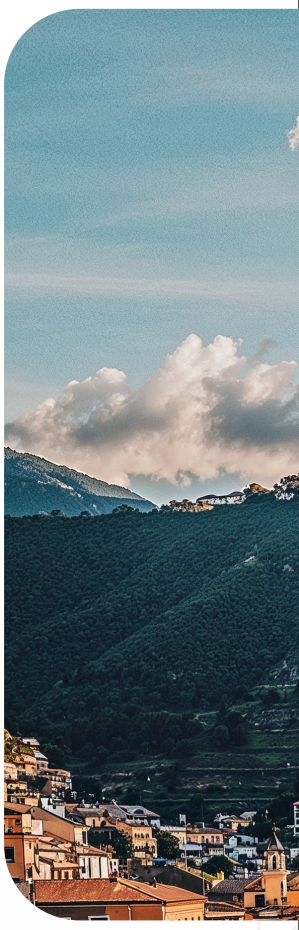

키워드

- 드론 스테이션과 연동가능
- 모든 지역 Multi-Player
- 최대 비행 시간 67분 (Payload 미장착)

2

C2 인증

주요기능

- 다양한 분야에 걸친 다재다능한 드론
- EO/IR, 3D LiDAR 등 다양한 페이로드 지원
- PC 기반 GCS 또는 스마트 컨트롤러
- 드론 스테이션용 정밀 착륙 모듈 지원(선택사양)
- 통신: 4/5G LTE, MANET

AQUILA-2

만능 플레이어 드론

1. 다재 다능한 드론, AQUILA-2

ARGOSDYNE의 Aquila-2 드론은 건설 현장,업무 및 매핑 산업 등 다양한 분야에서 사용하기 위해 설계되었습니다.

안정적인 비행 성능과 긴 비행 시간을 갖춘 Aquila-2 드론은 모든 구성 요소, 소프트웨어를 포함하여 자체 설계 및 개발 되었기 때문에 고객의 특정 요구 사항에도 맞춤형 개발이 가능합니다.
기본 장비로는 다양한 카메라, 서치라이트 및 스피커 시스템 등을 장비로 제공하고 있습니다.

Aquila-2는 카메라에 대한 퀵-릴리스(Quick Release) 시스템을 제공하여, 클릭, 릴리스 및 플러그인 만으로 다른 카메라로 쉽게 교체할 수 있습니다.

Aquila-2와 다양한 유형의 카메라를 사용 할 수 있으며, 일반적인 풀 HD 카메라부터 4K EO/IR 카메라까지 다양한 종류의 카메라를 사용할 수 있습니다. 어플리케이션에 따라, 고객은 필요에 맞는 최상의 카메라를 선택할 수 있습니다.

Aquila-2는 저전력에도 불구하고 강력한 추력을 제공하도록 설계되어 있어, 긴 비행 시간을 가능하게 합니다. 듀얼 GPS 모듈이 장착된 저희 드론은 GPS, GLONASS, Galileo 및 BeiDou의 신호를 수신하여 RTK 시스템 없이도 고정밀한 위치 정보를 제공합니다.

이는 또한 전력 송전탑과 같은 전자기장 환경에서 더욱 안정적인 비행이 가능하다는 것을 의미합니다.

Aquila-2는 ARGOSDYNE의 드론 스테이션(Drone Station)과 호환되어 자율적이고 연속적인 미션 비행이 가능합니다. 드론 스테이션은 드론의 배터리를 자동으로 충전하여 인간의 개입 없이도 연속적인 미션을 수행할 수 있도록 합니다

Aquila-2는 긴 비행 시간과 교체가 쉬운 배터리를 갖추어, 장시간 작업에 적합합니다. 또한 카메라부터 스피커 시스템까지 다양한 페이로드를 지원하여 다양한 어플리케이션에 맞게 맞춤형화가 가능합니다.
LTE, Wi-Fi 및 기타 OFDM 모듈과 함께 작동하도록 설계되어, 다양한 통신 시스템에 대응할 수 있어 유연하고 적응성이 높습니다.

Aquila-2는 RTK 시스템과 연동될 수 있으며 뛰어난 비행 시간을 바탕으로 넓은 지역에 대해 매핑 작업을 정확하고 짧은 작업시간으로 전체 운영에 생산성을 높일 수 있습니다.

Aquila-2는 외부 I/O 포트를 제공하여 고객이 간단한 연결로 자신의 장치를 드론에 사용할 수 있도록 합니다

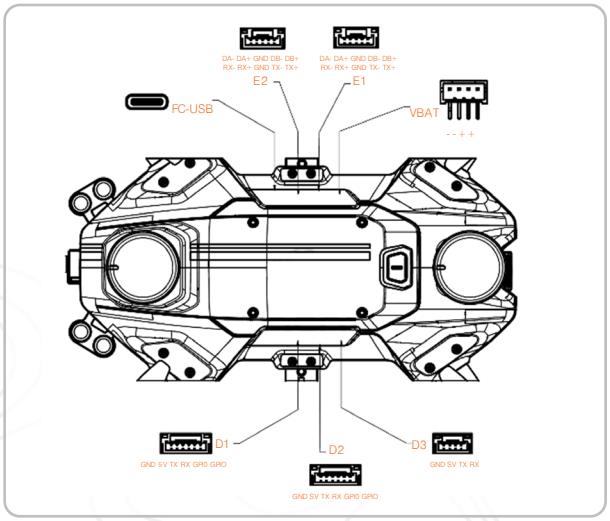

Aquila-2 비행시간

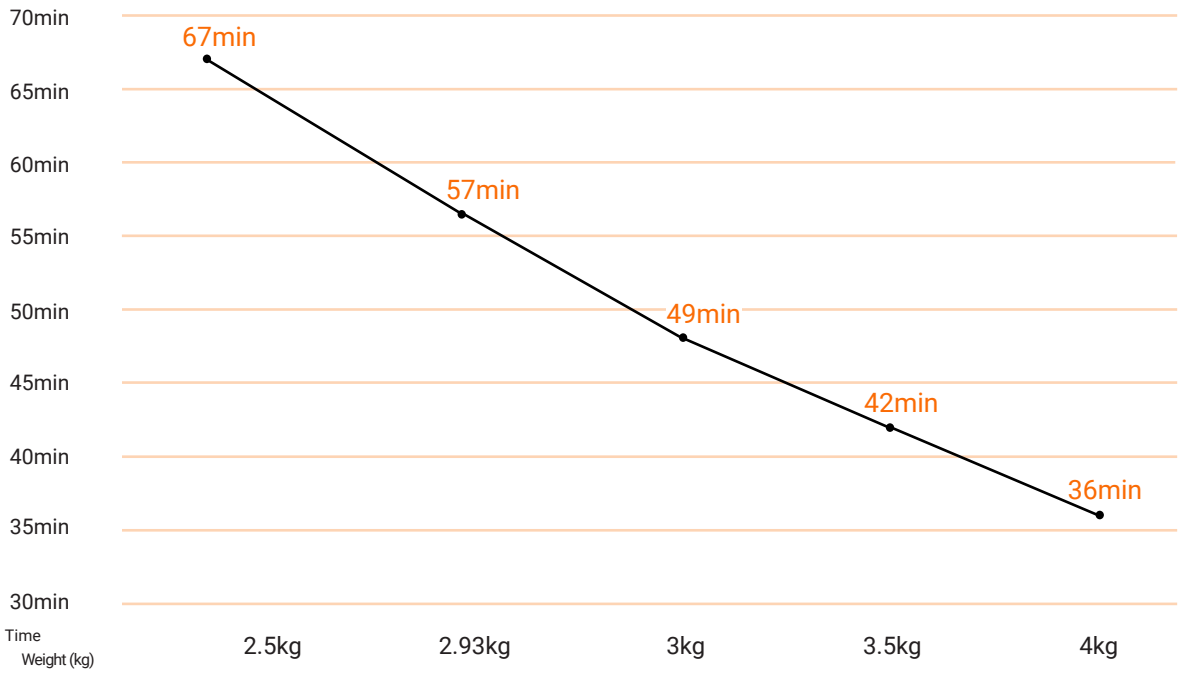

Aquila-2 기술 사양

크기 (WxLxH)	495.3 × 455.2 x 286.4 mm
드론 형태	Quadcopter
배터리 용량(2타입)	10,000 / 12,000mAh
배터리 탑재 무게	2.5kg
최대 비행 고도	1.5Km
최대 내풍속	15m/s
최대 이륙·착륙 속도	6-10m/s (변경가능)
동작 온도	-10˚C~50˚C
GNSS 시스템	Dual GPS-GPS, GLONASS, Galileo, BeiDou
Failsafe	Battery Failsafe, Signal Loss Failsafe

모터 개수	4
축간 거리	600mm
무게 (최대 페이로드)	1.5kg
최대 이륙 중량	4Kg
최대 비행 속도	45km/h
최대 비행 시간 (페이로드 미부착)	최대 67분
최대 회전 속도	60˚/s
IP 등급	IP53
위치 정확도	± 20cm
기타.,	장애물 회피 (선택사양)

AQUILA-2+

Drone for everyone

사용자에게 가장 편리한 방법으로 사용 가능한 시스템 및 서비스 제공합니다.

- 방수등급 IP53
- 듀얼 GPS지원
  비행 안정성 향상
- 비행시간 최대67분
- 최대 1.5kg
  임무장비 장착가능
- 5G 라우터 내장
  5G 통신 가능
- AI 데이터 처리

키워드

- 4G/5G LTE
- Qualcomm RB5 플랫폼 기반 고성능 CPU로 구동.
- AI Edge Device

주요기능

- 주야간 사용 가능한 다목적 드론
- 고성능 CPU를 통한 멀티태스킹 기능
- EO/IR, 3D LiDAR 등 다양한 페이로드 지원
- PC 기반 GCS 또는 스마트 컨트롤러
- 드론 스테이션용 정밀 착륙 모듈 지원(선택사양)
- 통신: 4/5G LTE, MANET

AQUILA-2+

고성능 CPU를 탑재한 만능 플레이어 드론

1. 5G통신이 가능한 드론 AQUILA-2+

Aquila-2+는 5G LTE가 내장되어 5G 통신을 지원하며, RB5 기반 High performance CPU를 제공하며 이를 통한 다양한 데이터 처리 및 ML/AI 기능이 제공됨으로 Aquila-2+는 AI 서버 의존 없이 Drone device 자체적으로 AI 처리가 가능합니다.

안정적인 비행 성능과 긴 비행 시간을 갖춘 Aquila-2 드론은 모든 구성 요소, 소프트웨어를 포함하여 자체 설계 및 개발 되었기 때문에 고객의 특정 요구 사항에도 맞춤형 개발이 가능합니다.
기본 장비로는 다양한 카메라, 서치라이트 및 스피커 시스템 등을 장비로 제공하고 있습니다.

Aquila-2+는 카메라에 대한 퀵-릴리스 시스템을 제공하여, 클릭, 릴리스 및 플러그인 만으로 다른 카메라로 쉽게 교체할 수 있습니다.

Aquila-2+와 다양한 유형의 카메라를 사용할 수 있으며, 일반적인 풀 HD 카메라부터 4K EO/IR 카메라까지 다양한 종류의 카메라를 사용할 수 있습니다. 어플리케이션에 따라, 고객은 필요에 맞는 최상의 카메라를 선택할 수 있습니다.

Aquila-2+는 저전력에도 불구하고 강력한 추력을 제공하도록 설계되어 있어, 긴 비행 시간을 가능하게 합니다. 듀얼 GPS 모듈이 장착된 저희 드론은 GPS, GLONASS, Galileo 및 BeiDou의 신호를 수신하여 RTK 시스템 없이도 고정밀한 위치 정보를 제공합니다.

이는 또한 전력 송전탑과 같은 전자기장 환경에서 더욱 안정적인 비행이 가능하다는 것을 의미합니다.

Aquila-2+는 ARGOSDYNE의 드론 스테이션(Drone Station)과 호환되어 자율적이고 연속적인 미션 비행이 가능합니다. 드론 스테이션은 드론의 배터리를 자동으로 충전하여 인간의 개입 없이도 연속적인 미션을 수행할 수 있도록 합니다

Aquila-2+는 긴 비행 시간과 교체가 쉬운 배터리를 갖추어, 장시간 작업에 적합합니다. 또한 카메라부터 스피커 시스템까지 다양한 페이로드를 지원하여 다양한 어플리케이션에 맞게 맞춤형화가 가능합니다.
LTE, Wi-Fi 및 기타 OFDM 모듈과 함께 작동하도록 설계되어, 다양한 통신 시스템에 대응할 수 있어 유연하고 적응성이 높습니다.

Aquila-2+는 RTK 시스템과 연동될 수 있으며 뛰어난 비행 시간을 바탕으로 넓은 지역에 대해 매핑 작업을 정확하고 짧은 작업시간으로 전체 운영에 생산성을 높일 수 있습니다.

Aquila-2+는 외부 I/O 포트를 제공하여 고객이 간단한 연결로 자신의 장치를 드론에 사용할 수 있도록 합니다

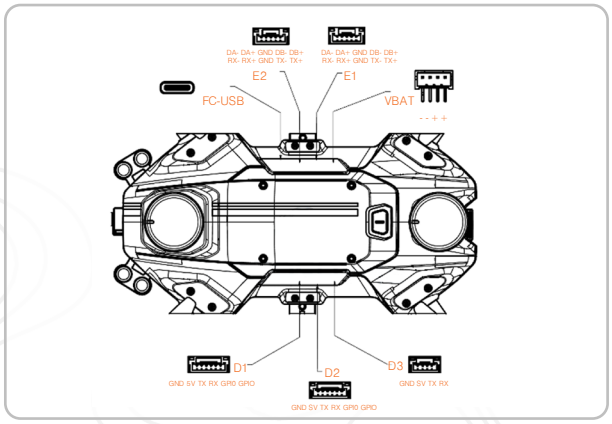

Aquila-2+ 비행 시간

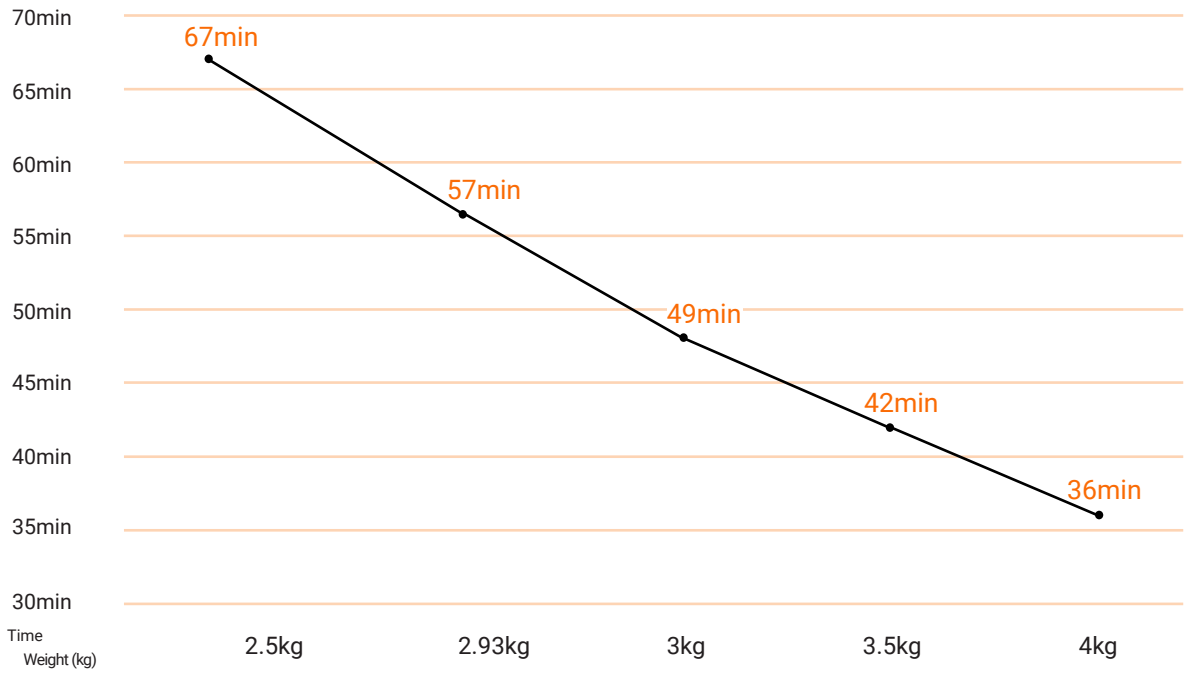

Aquila-2+ 기술 사양

크기 (WxLxH)	495.3 × 455.2 x 286.4mm
드론 형태	Quadcopter
배터리 용량(2타입)	10,000 / 12,000mAh
배터리 탑재 무게	2.5kg
최대 비행 고도	1.5Km
최대 내풍속	15m/s
최대 이륙·착륙 속도	6-10m/s (Configurable)
동작 온도	-10˚C~50˚C
GNSS 시스템	Dual GPS-GPS, GLONASS, Galileo, BeiDou
Failsafe	Battery Failsafe, Signal Loss Failsafe

모터 개수	4
축간 거리	600mm
무게(최대 페이로드)	1.5kg
최대 이륙 중량	4Kg
최대 비행 속도	45km/h
최대 비행 시간 (페이로드 미장착)	최대 67분
최대 회전 속도	60˚/s
IP 등급	IP53
위치 정확도	± 20cm
기타.,	장애물 회피 (선택사양)

AQUILA-3F

Drone for everyone

사용자에게 가장 편리한 방법으로 사용 가능한 시스템 및 서비스 제공합니다.

방수등급 IP53

듀얼 GPS
비행 안정성 향상

비행시간 최대76분

최대 3kg
임무장비 장착 가능

키워드

- 드론 스테이션과 연동가능
- 모든 지역 Multi-Player
- 접이식 암

3

C3 인증

주요기능

- 주야간 사용 가능한 다목적 드론
- 고성능 CPU를 통한 멀티태스킹 기능
- EO/IR, 3D LiDAR 등 다양한 페이로드 지원
- PC 기반 GCS 또는 스마트 컨트롤러
- 드론 스테이션용 정밀 착륙 모듈 지원(선택사양)
- 통신: 4/5G LTE, MANET

AQUILA-3F

긴 비행 시간을 자랑하는 드론 기술의 만능 플레이어

1. 장거리 비행시간을 가진 다용도 드론, AQUILA-3F

ARGOSDYNE의 Aquila-3F 드론은 건설, 법 단속 및 지도 응용 분야에 대해 다목적이고 맞춤화가 가능한 솔루션입니다.

안정적인 비행 성능, 긴 비행 시간 및 쉬운 운반과 공간 절약을 위한 접이식 암을 제공합니다.
드론의 자체 설계된 구성품과 소프트웨어를 통해 맞춤 설정이 가능합니다.

다양한 카메라, 탐조등 및 스피커 시스템이 장착되어 있습니다.
Aquila-3F는 쉽게 카메라를 교체할 수 있는 퀵릴리즈 시스템을 특징으로 하며, FHD부터 4K EO/IR카메라까지 다양한 옵션을 지원합니다.
고객은 특정한 요구에 가장 적합한 카메라를 선택할 수 있습니다.

강력한 추력과 효율적인 전력 소비로 Aquila-3F는 장시간 비행을 보장합니다. 전자기장 환경에서도 정확한 위치 결정을 위해 다중 위성 시스템으로부터 신호를 수신하는 듀얼 GPS 모듈이 통합되어 있습니다.

이 드론은 ARGOSDYNE의 드론 스테이션과 호환되어 자율적이고 지속적인 미션 비행이 가능합니다.
드론 스테이션은 자동으로 배터리를 충전하여 인간의 개입 없이 중단되지 않은 작업을 용이하게 합니다.

Aquila-3F의 장거리 비행 시간, 교체 가능한 배터리 및 다양한 페이로드 지원으로 인해 확장된 작업에 적합하며 다양한 응용 분야에 적응할 수 있습니다. LTE, Wi-Fi 및 기타 OFDM 모듈과 함께 작동하도록 설계되어 다양한 통신 시스템과의 유연성과 호환성을 보장합니다.
또한, Aquila-3F는 외부 I/O 포트를 제공하여 고객이 자신의 장치를 드론에 쉽게 연결할 수 있습니다.

Folding

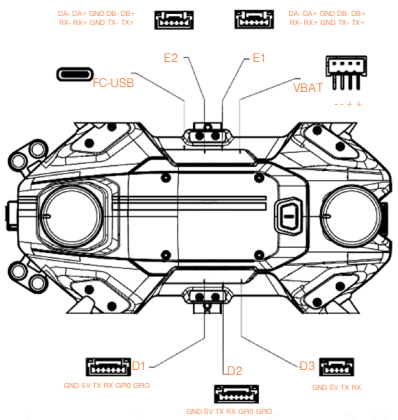

Aquila-3F 비행시간

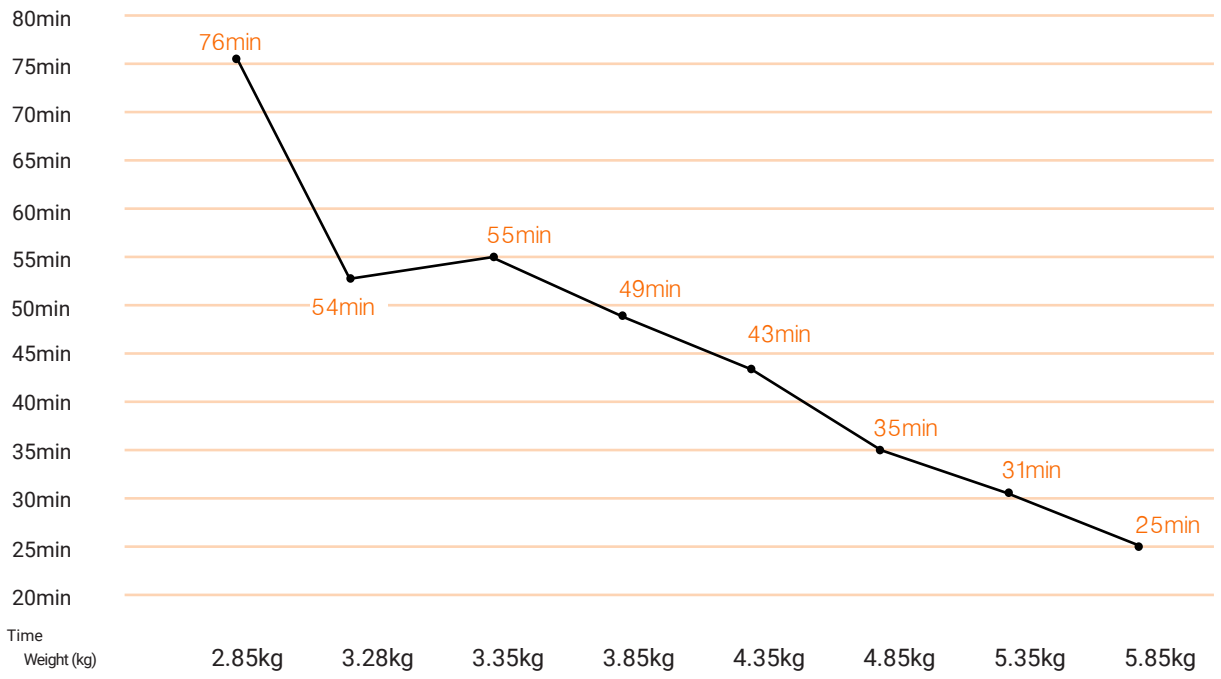

Aquila-3F 기술 사양

크기 (WxLxH)	583.58 × 582.42 x 325mm
드론 형태	Quadcopter
배터리 용량(2타입)	10,000 / 12,000mAh
배터리 탑재 무게	2.85kg
최대 비행 고도	1.5Km
최대 내풍속	15m/s
최대 이륙·착륙 속도	6-10m/s (Configurable)
동작 온도	-10˚C~50˚C
GNSS 시스템	Dual GPS-GPS, GLONASS, Galileo, BeiDou
Failsafe	Battery Failsafe, Signal Loss Failsafe

모터 개수	4
충간 거리	780mm
무게(최대 페이로드)	3kg
최대 이륙 중량	5.85Kg
최대 비행 속도	45km/h
최대 비행 시간 (페이로드 미장착)	최대 76분
최대 회전 속도	60˚/s
IP 등급	IP53
위치 정확도	±20cm
기타.,	장애물 회피 (선택사양)

AVIATOR

스마트 컨트롤러

사용자에게 가장 편리한 방법으로 사용 가능한 시스템 및 서비스 제공합니다.

- 조종 범위 최대 3Km
- 최대 사용 시간 4시간
- 무게 1100g
- 7인치, FHD 스크린

키워드

- 휴대용 원격 조종기
- 2.4GHz & 5.8GHz 지원
- 최대 작동 시간 4.5시간

주요기능

- 드론 스테이션 연동
- 카메라 & 짐벌 제어
- 실시간 비디오 재생
- 넓은 범위 (최대 3 Km)
  (국가 환경에 따라 다름.)
- Wi-Fi 및 LTE 통신 제공
- 다양한 비행 컨트롤 지원

AVIATOR
스마트 컨트롤러

1. 조종기 - AVIATOR

AVIATOR 컨트롤러는 OFDM 통신을 활용하여 3km* 이상의 가시선(VLOS) 범위 내에서 드론 운항을 지원하여 안정적이고 장거리 제어를 가능하게 합니다.

이 첨단 통신 시스템은 근거리 및 장거리 모두에서 반응성 높은 제어와 안정적인 연결을 보장합니다.

AVIATOR는 어디서나 드론을 완벽하게 제어할 수 있는 완벽한 리모컨입니다.

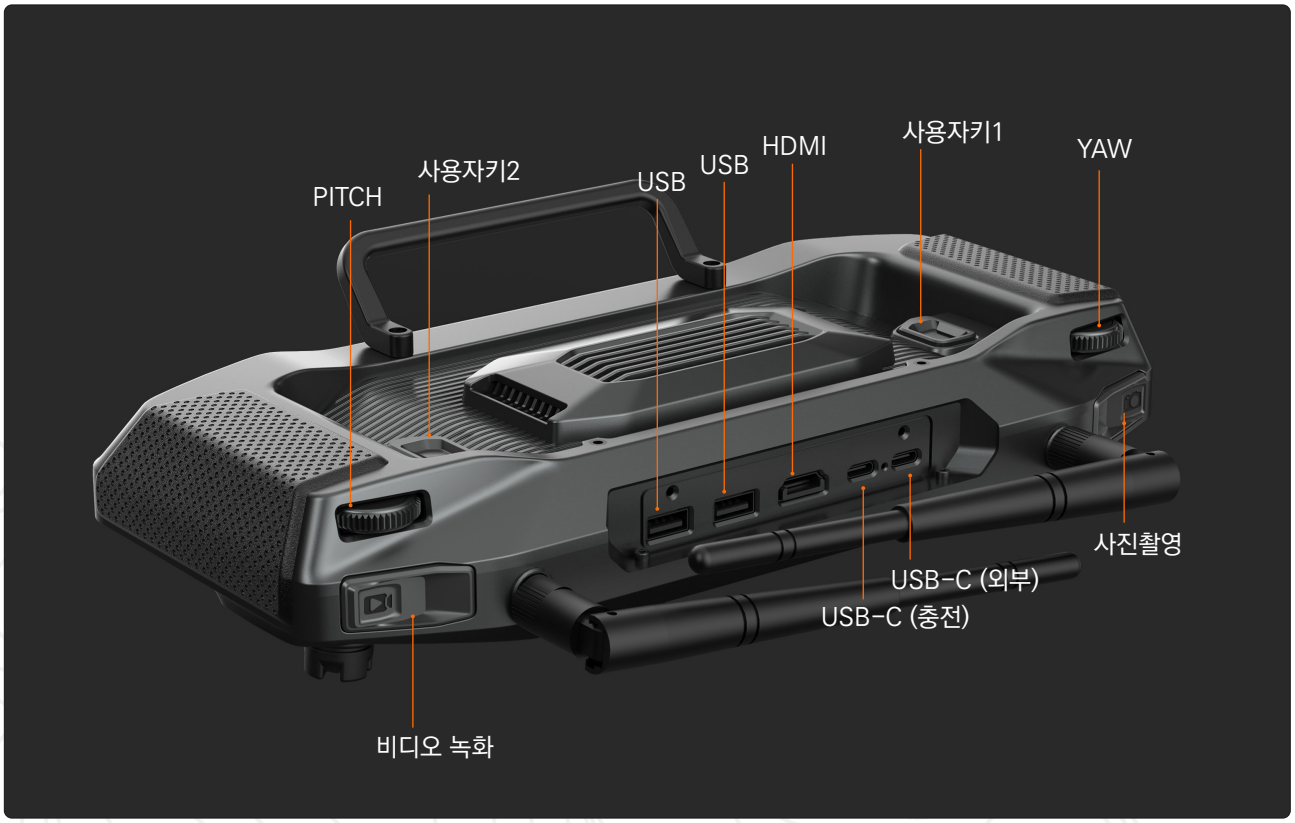

AVIATOR 조종기 기능

AVIATOR 기술 사양

크기 (WxLxH)	280×150×60mm
무게	1100g
주파수	2.4000 – 2.4835 GHZ; 5.725–5.850 GHz
무선 주파수	10mW/MHz
안테나	2T2R
동작 시스템	안드로이드 10
동작 시간	4.5 Hours
최대 제어 거리	4km*, VLOS, 통신출력 = 27db
화면 크기 및 사양	7”, 1080P, 1000nit
출력 포트	USB x2, HDMI x1, USB-C x2
동작 온도	0˚C~40˚C
배터리	7.4V 10000mAh

*지형,지물에 따라 차이가 날 수 있습니다.

감시용 카메라
CAMERA

AQUILA 드론 시리즈에 장착 가능

- 보이지 않는 부분까지 정확하게 포착
- 4K 이미지 품질
- 30배 줌
- NVIDIA 보드

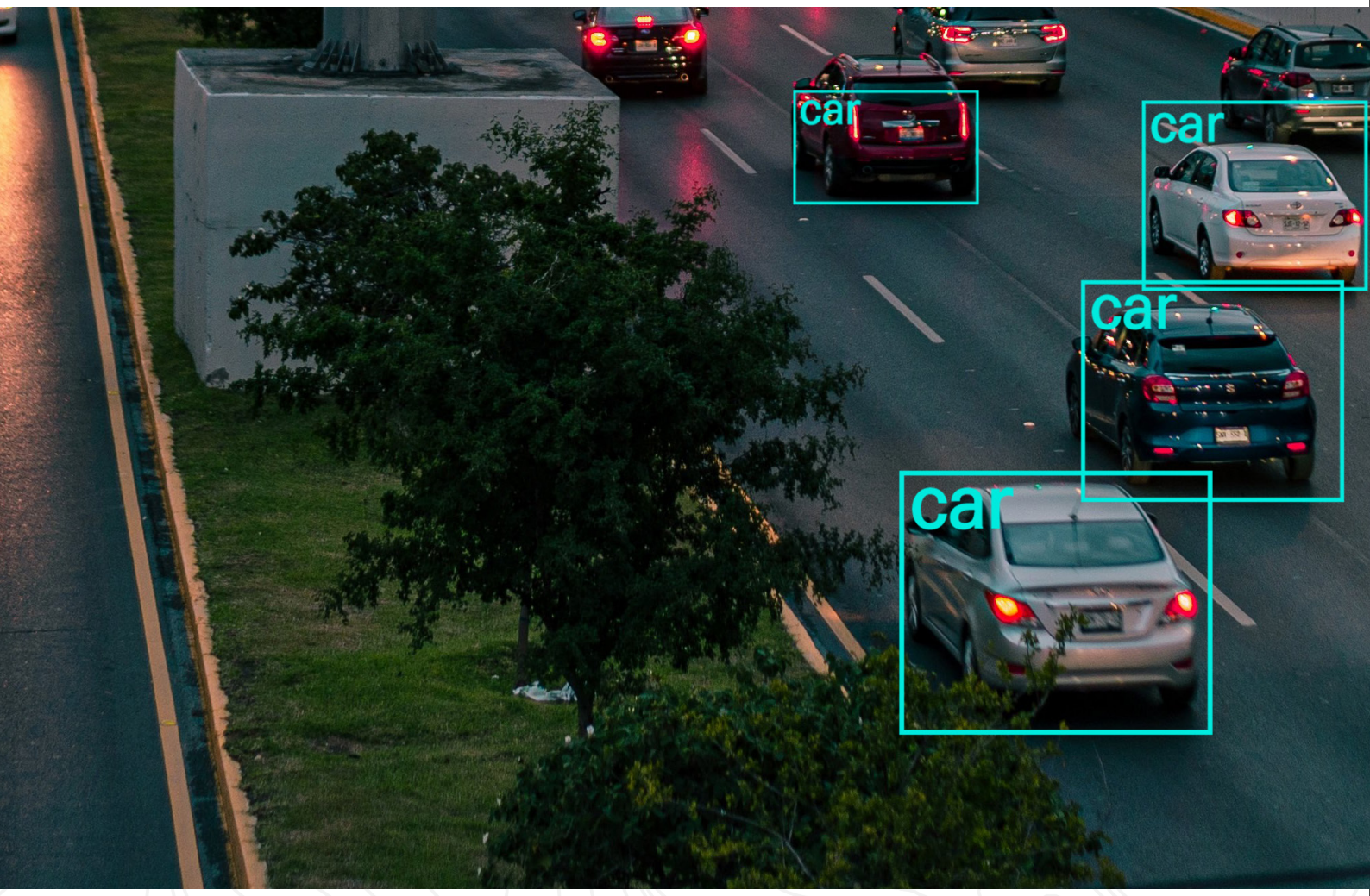

키워드

- EO 카메라: 4K Video, 30배 줌 (90배 하이브리드 줌)
- 3축 짐벌
- IR: 640x512 30Hz
- High-Precision 6축 MEMS 모션트래킹 ®IMU
- 거리 측정기: 최대 1.2Km

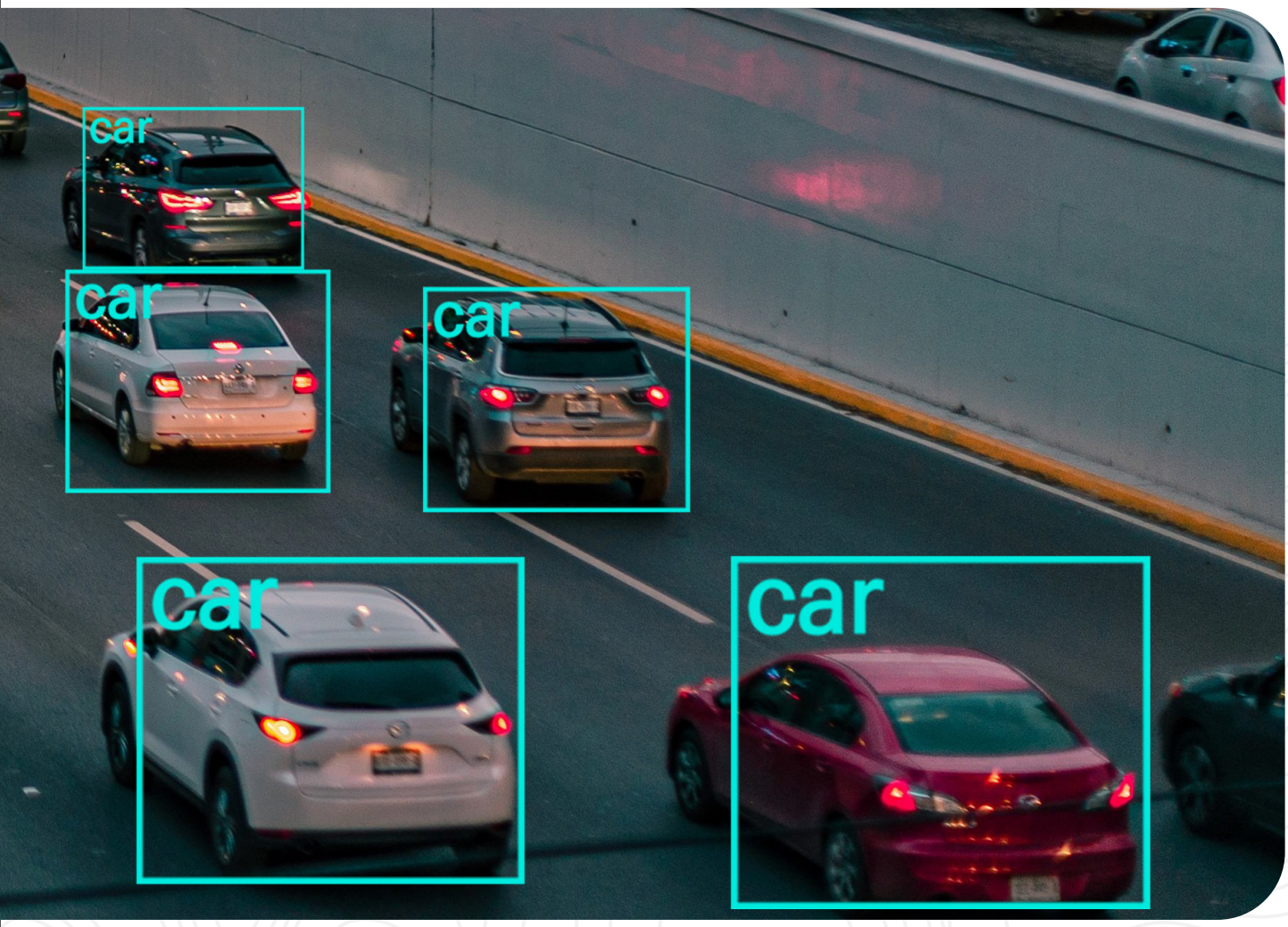

감시용 카메라
Camera

1. RHYTHM 3

Rhythm3 카메라는 적외선 이미지와 일반 이미지를 매끄럽게 동기화하여 선명한 영상과 방사 데이터 분석 기능을 제공합니다.

R-JPEG 호환을 통해 고품질의 이미지와 상세한 분석이 가능하며, 최첨단 기술로 탁월한 시야를 확보합니다.

Rhythm3의 EO 카메라는 SONY Exmor R CMOS 센서를 탑재하여 탁월한 4K 해상도와 30배 광학줌으로 세밀한 영상 캡처를 제공합니다.

내장 NVIDIA 모듈이 탑재되어 고급 객체 감지 기능을 지원하여 다양한 운영 상황에서 정확하고 다재다능한 성능을 제공합니다.

RHYTHM 3 기본 카메라 사양

크기 (WxLxH)	150x112x153mm
무게	800g
IP 등급	IP44
카메라 모듈	EO: SONY Exmor, 4K, x30 IR: 640x512, 30Hz LRF: 최대거리 1.2Km AI 이미지 감지
짐벌 제어 범위	Pitch: 90˚ to +20˚ Pan: 360˚
작동 온도	-10˚C to 50˚C
전원	11~25V

RHYTHM 3 카메라 Edge computing 사양

SOM	Nvidia Xavier NX 16G
AI 성능	21 TOPS (INT8)
GPU	384-core NVIDIA VoltaTM GPU (48 Tensor Cores 포함)
GPU Max Freq	1100 MHz
CPU	6-core NVIDIA Carmel ARM v8.2 64-bit CPU 6MB L2+4MB L3
CPU Max Freq	2-core @ 1900MHz 4/6-core @ 1400Mhz
메모리	8GB 128-bit LPDDR4x @1600 MHz 51.2GB/s
저장소	16GB eMMC5.1

Eo 카메라

센서	4K Exmor R CMOS Sensor SONY 1/2.5 CMOS 8.51 MP
줌	30배 광학줌, 90배 하이브리드 줌 (화질 저하 없음)
전자 셔터 속도	1 to 1/10000 sec.
비디오 해상도	3840 x 2160@30fps
비디오 형식	mp4
보관 온도/습도	-20 to 60˚C/20-95%

EI 카메라

렌즈	초점 거리: 9.1 mm (환산:40mm) FOV 48˚×38˚, 1.31mrad, DFOV: 61˚,F1.0
타입	비냉각 VOx 마이크로볼로미터(VOx)
이미지 해상도	640*512
비디오 해상도	640*512@30Hz
비디오 형식	mp4
작동 온도	-40˚C~+80 (-20˚C~60˚C Radiometric)

매핑용 카메라

CAMERA & 3D LiDAR

AQUILA 드론 시리즈에 장착 가능

- 안정적이고 신뢰 할 수 있는 비행
- 61MP 최첨단 렌즈로 매핑 정확도 최적화
- 안전한 작동 범위
- GSD 2CM 높은 해상도 이미지

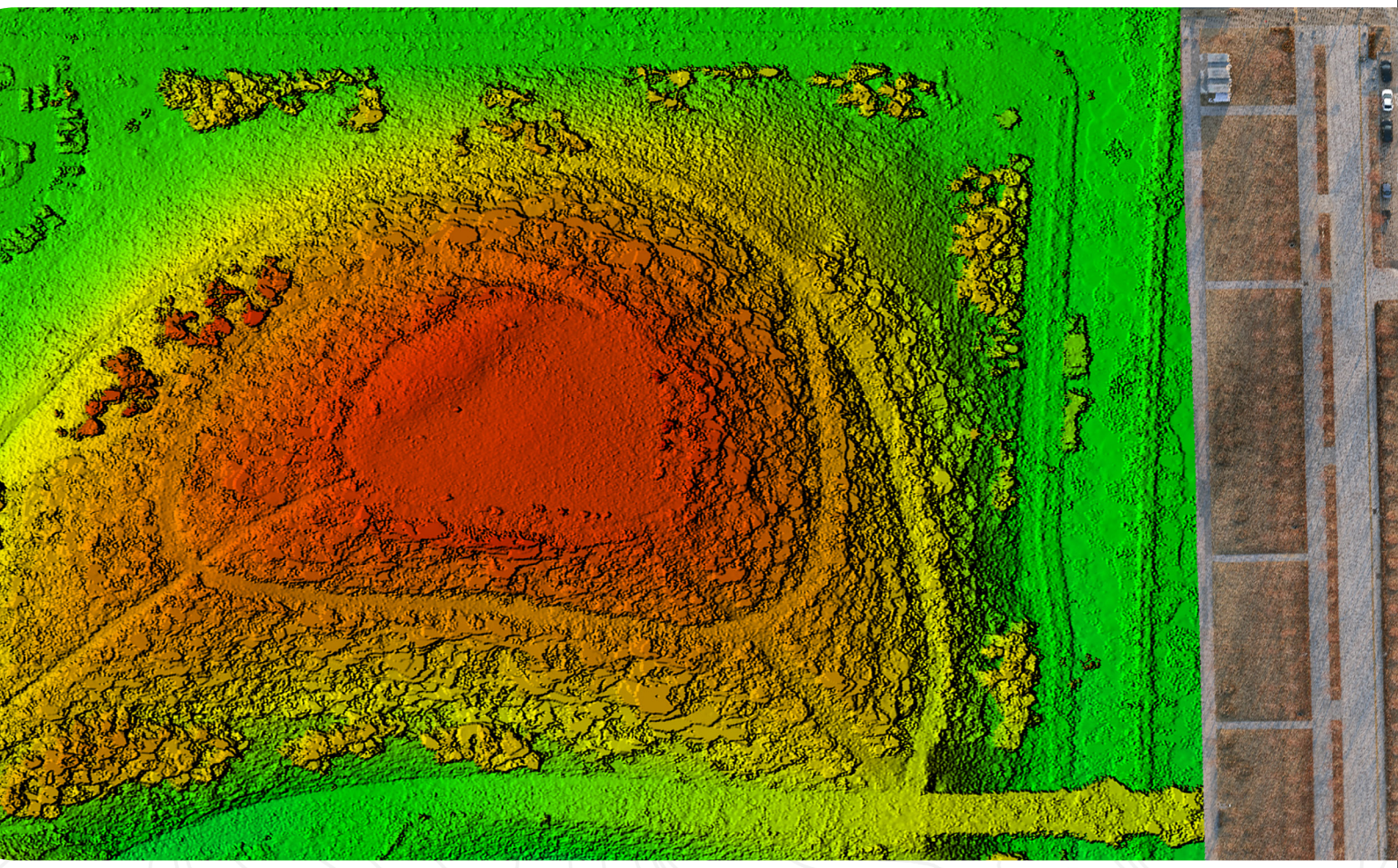

키워드

- Sony IMX 455 풀프레임 61MP
- 3.76μm 픽셀
- 매핑 정확도 2cm
- Multi-LD 저분산 렌즈
- 다층 강화 나노 코팅

매핑용 카메라
Camera

1. 풀프레임 짐벌 카메라 6100X

최첨단 Sony IMX455 풀프레임 61MP 이미지 센서와 3.76μm 픽셀 크기를 통합한 이미지 모듈 활용은 드론 기반 측량 및 매핑 기술의 상당한 발전을 나타냅니다.

셔터는 키모토(Kimoto) 소재로 제작되어 촬영 시 마찰을 줄여 수명을 증가 하였으며 다중 LD 저분산 렌즈, 반사된 빛을 필터링하는 다층 강화 나노 코팅으로 안정적인 항공 필름 품질과 투명한 이미징을 보장합니다.

렌즈는 반사광을 효과적으로 줄여 일관된 이미지 품질과 선명한 공중 영상을 제공하는 다층 강화 나노 코팅 처리가 되어 있습니다.

TIMESYNC 2.0 기술, 카메라, 짐벌, 비행 제어 및 RTK 간의 마이크로초 시간 동기화를 통해 GCP-Free 작동이 가능하며,영상 전송 거리에 따라 자동으로 조정되는 1080P HD 다이내믹 스트림으로 비행 안정성을 높였습니다.

Share 6100X

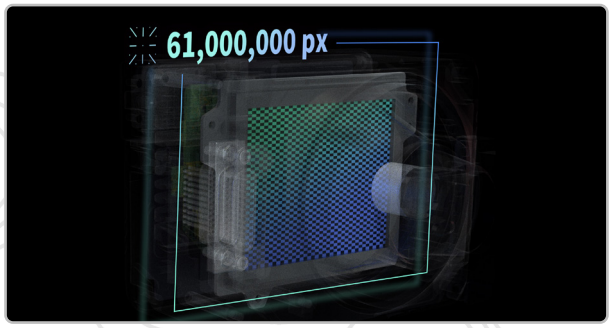

Share 6100X 기술 사양

크기 (WxLxH)	128.5 x 181.5 × 153.3mm(gimbal include)
무게	640g (gimbal include)
이미지 사이즈	9552 × 6368 Pixel
해상도	4K (3840×2160)
픽셀 사이즈	9552 × 6368
픽셀 사이즈	3.76μm
IP 등급	IP53
안정화 시스템	3-axis gimbal (pitch, roll, yaw)
데이터 용량	512GB
조리개	F5.6 fix
작동 온도	-20˚C~50˚C
보관 온도	-20˚C~60˚C
작동 습도	≤ 95%
렌즈	표준 40mm 옵션 56mm
전원	DC 12-50V

매핑용 카메라
3D LiDAR

2. 3D 라이다 ,카메라
Yellowscan Surveyor Ultra OEM, Mapper+OEM

YellowScan Ladar 시리즈는 가격과 성능 면에서 우수한 통합 LiDAR 솔루션을 제공하며 정밀한 데이터 수집을 지원합니다.

경량 디자인과 고밀도 설계를 결합하여 가벼움과 정확성을 모두 보장합니다.

또한, 조작과 처리가 간편하여 초보자도 쉽게 사용할 수 있습니다.

Surveyor Ultra OEM

Surveyor Ultra OEM 기술 사양			
레이저 스캐너	Hesai XT32M2X	최대 생성 데이터	1920k pts/sec
포인트 밀도	34 pts/sqm @ 100 m AGL 18m/s	RGB 카메라	8MP 내장
레이저 범위	최대 300 m	정밀도	3cm
레이저 파장	905 nm	정확도	2.5cm
스캐너 시야각	360˚ x 40.3˚	소비 전력	20W
GNSS 관성	SBG Quanta Micro	크기 (WxLxH)	101×128×111 mm
최대 권장 비행 고도	120 m	무게	0.754 kg

Mapper+OEM

Version A

Version C

Mapper+OEM 기술 사양	
레이저 스캐너	Livox AVIA
포인트 밀도	95 pts/sqm @100 m AGL 18 m/s
레이저 범위	최대 230 m
레이저 파장	905 nm
스캐너 시야각	70.4˚ x 4.5˚
GNSS 관성	Applanix APX-15
최대 권장 비행 고도	100 m
최대 생성 데이터	720k pts/sec
RGB Camera	(VERSION-A): 선택사항 (VERSION-C): 8 MP 내장
정밀도	3.5cm
정확도	4cm
소비 전력	19W
크기 (WxLxH)	(VERSION-A): 144 x 66 x 93 mm (VERSION-C): 100 x 97 x 94 mm
무게	(VERSION-A): 0.75 kg (VERSION-C): 0.73 kg

드론 기체별 비교표

특징	AQUILA-2	AQUILA-3F
드론 형태	• Quadrotor UAVs 다목적 응용의 최적화됨	• Quadrotor UAVs 다목적 응용의 최적화됨
크기 (mm)	• 495 x 455 x 287 (W x L x H)	• 584 x 583 x 325 (W x L x H)
무게(페이로드)	• 1.5Kg	• 3.0Kg
Companion Computer	• Embedded 32-bit MICOM 경량 제어와 안정성을 고려한 설계	• Embedded 32-bit MICOM 경량 제어와 안정성을 고려한 설계
Payload	• EO/IR 카메라 감시 및 점검을 위한 전자광학(EO) 및 외선(IR) 이미징 지원 • 매핑용 카메라 정밀 지형 지도를 위한 고해상도 카메라 • 3D 라이다 지형 매핑, 산림 분석, 인프라 점검, 지형 측량 • Megaphone System 항공 방송 및 긴급 대응용	• EO/IR 카메라 감시 및 점검을 위한 전자광학(EO) 및 외선(IR) 이미징 지원 • 매핑용 카메라 정밀 지형 지도를 위한 고해상도 카메라 • 3D 라이다 지형 매핑, 산림 분석, 인프라 점검, 지형 측량 • Megaphone System 항공 방송 및 긴급 대응용
Edge AI Device	지원하지 않음	지원하지 않음
4G/5G LTE	• 외장형 모뎀 유연한 네트워크 적응 가능하지만 추가적으로 외부 LTE 모뎀 필요	• 외장형 모뎀 유연한 네트워크 적응 가능하지만 추가적으로 외부 LTE 모뎀 필요
스테이션 호환성	• 아르고스다인 스테이션과 호환성 제공 자율 배치 및 충전 가능	• 맞춤형 호환성 제공 특정 도킹 및 충전 솔루션을 위한 수정 가능

AQUILA-2+	AQUILA-3F+
• Quadrotor UAVs 다목적 응용에 최적화됨	• Quadrotor UAVs 다목적 응용에 최적화됨
• 495 x 455 x 287 (W x L x H)	• 584 x 583 x 325 (W x L x H)
• 1.5Kg	• 3.0Kg
• Qualcomm RB5 platform with multi-core CPU 고급 AI 기반 연산 및 실시간 데이터 처리 지원 • Integrated AI CPU 자율 비행을 위한 온보드 머신러닝 및 객체 인식을 지원	• Qualcomm RB5 platform with multi-core CPU 고급 AI 기반 연산 및 실시간 데이터 처리 지원 • Integrated AI CPU 자율 비행을 위한 온보드 머신러닝 및 객체 인식을 지원
• EO/IR 카메라 감시 및 점검을 위한 전자광학(EO) 및 적외선(IR) 이미징 지원 • 매핑용 카메라 정밀 지형 지도를 위한 고해상도 카메라 • 3D 라이다 지형 매핑, 산림 분석, 인프라 점검, 지형 측량 • Megaphone System 항공 방송 및 긴급 대응용 • LTE Network Measurement Device 네트워크 품질 테스트를 지원하여 통신 인프라 평가 및 최적화용 장비	• EO/IR 카메라 감시 및 점검을 위한 전자광학(EO) 및 적외선(IR) 이미징 지원 • 매핑용 카메라 정밀 지형 지도를 위한 고해상도 카메라 • 3D 라이다 지형 매핑, 산림 분석, 인프라 점검, 지형 측량 • Megaphone System 항공 방송 및 긴급 대응용 • LTE Network Measurement Device 네트워크 품질 테스트를 지원하여 통신 인프라 평가 및 최적화용 장비
• 지원 (예: 사람, 차량등) AI 기반 온보드 컴퓨팅으로 실시간 분석, 자율 의사결정, 객체 인식 강화	• 지원 (예: 사람, 차량등) AI 기반 온보드 컴퓨팅으로 실시간 분석, 자율 의사결정, 객체 인식 강화
• 통합 LTE/5G 모뎀 외부 장치 없이 원활한 통신과 실시간 데이터 전송 보장	• 통합 LTE/5G 모뎀 외부 장치 없이 원활한 통신과 실시간 데이터 전송 보장
• 아르고스다인 스테이션과 호환성 제공 자율 배치 및 충전 가능	• 맞춤형 호환성 제공 특정 도킹 및 충전 솔루션을 위한 수정 가능

ARGOSDYNE 제품 카탈로그

ARGOSDYNE (주)아르고스다인

15012 경기도 시흥시 서울대학로 59-47 배곧엠플러스지식산업센터 815호
사업자번호: 466-86-00994 대표번호: 070-5102-1388 FAX: 031-274-5041
(주간 9:00 ~ 18:00 - 휴일 주말, 공휴일)
홈페이지: www.argosdyne.com E-Mail: info@argosdyne.com